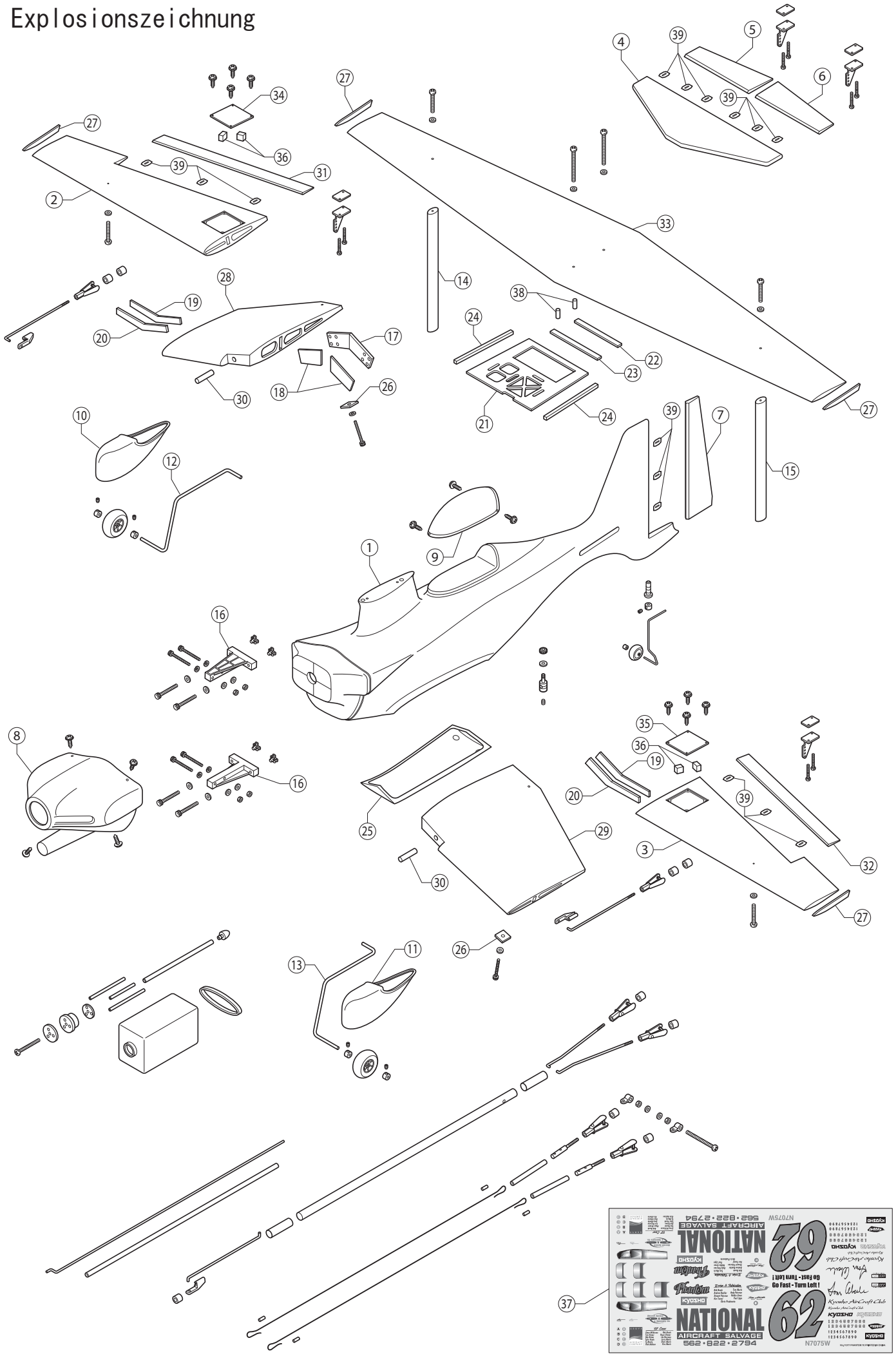Explosionszeichnung